PROTECH
Echappement Industriel
Z.I. LE NEUILLY 88170 CHATENOIS - FRANCE
Tél. 03 29 66 51 65 - Internat. + 33 3 29 66 51 65 Fax 03 29 66 51 66 - Internat. + 33 3 29 66 51 66
www.protech-echappement.com

Bride amincie tôle pliée PN10

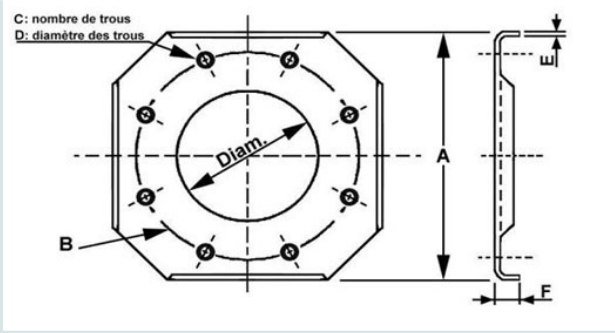

Tableau dimensionnel

Dimensions en mm.

Réf. :	Diam.	A	B	C	D	E	F
BADN 40	50	145	110	4	18	3	12
BADN 50	62	160	125	4	18	3	12
BADN 65	78	180	145	4	18	3	12
BADN 80	90	195	160	8	18	3	15
BADN100	115	215	180	8	18	3	15
BADN125	141	245	210	8	18	4	15
BADN150	170	275	240	8	18	4	15
BADN200	221	325	295	8	18	4	15
BADN250	275	405	350	12	18	5	15
BADN300	327	450	400	12	18	5	15
BADN350	358	505	460	16	18	5	15
BADN400	409	565	515	16	18	5	15
BADN450	460	640	565	20	18	5	20
BADN500	508	692	620	20	18	5	20

Pour toute réalisation spéciale : Nous consulter.