PROTECH
Echappement Industriel

Z.I. LE NEUILLY 88170 CHATENOIS - FRANCE
Tél. 03 29 66 51 65 - Internat. + 33 3 29 66 51 65 Fax 03 29 66 51 66 - Internat. + 33 3 29 66 51 66
www.protech-echappement.com

# Type CDO

Ce compensateur est entièrement réalisé en acier inox AISI 321.
Manchon en acier au carbone.

## Tableau dimensionnel

*Dimensions en mm.*

| Réf. | Axiale | Latérale | A | B | L1 | L2 | Nb d'onde | Nb paroi |
|---|---|---|---|---|---|---|---|---|
| CDODN032 | 28 | 15 | 42,4 x 2,6 | 52,0 | 205 | 50 | 28 | 1 |
| CDODN040 | 28 | 15 | 48,3 x 2,6 | 60,3 | 205 | 50 | 22 | 1 |
| CDODN050 | 28 | 15 | 60,3 x 2,9 | 78,3 | 245 | 62,5 | 13 | 2 |
| CDODN065 | 28 | 14 | 76,1 x 2,9 | 96,7 | 245 | 62,5 | 13 | 2 |
| CDODN080 | 28 | 13 | 88,9 x 3,2 | 109,7 | 245 | 62,5 | 13 | 2 |
| CDODN090 | 35 | 10 | 101,6 x 3,2 | 122,2 | 245 | 62,5 | 13 | 2 |
| CDODN100 | 35 | 10 | 114,3 x 3,6 | 140,5 | 245 | 62,5 | 11 | 2 |
| CDODN125 | 35 | 9 | 139,7 x 3,6 | 165,7 | 245 | 62,5 | 11 | 2 |
| CDODN150 | 35 | 9 | 168,3 x 4,0 | 200,5 | 245 | 62,5 | 9 | 2 |
| CDODN175 | 35 | 9 | 193,7 x 4,5 | 225,9 | 245 | 62,5 | 9 | 2 |
| CDODN200 | 35 | 6 | 219,1 x 4,5 | 251,1 | 245 | 62,5 | 9 | 2 |
| CDODN250 | 35 | 5 | 273,0 x 5,0 | 305,2 | 245 | 62,5 | 9 | 2 |
| CDODN300 | 40 | 6 | 323,9 x 5,6 | 360,9 | 295 | 75 | 9 | 2 |
| CDODN350 | 40 | 5 | 355,6 x 5,6 | 392,6 | 295 | 75 | 9 | 2 |
| CDODN400 | 40 | 3 | 406,4 x 5,6 | 443,4 | 295 | 75 | 9 | 2 |

| Réf. | Axiale | Latérale | A | B | L1 | L2 | Nb d'onde | Nb paroi |
|---|---|---|---|---|---|---|---|---|
| CDOCDN040 | 25 | 8 | 48,3 x 2,6 | 60,3 | 150 | 30 | 18 | 1 |
| CDOCDN050 | 25 | 8 | 60,3 x 2,9 | 78,3 | 150 | 30 | 10 | 2 |
| CDOCDN065 | 25 | 8 | 76,1 x 2,9 | 96,7 | 150 | 30 | 10 | 2 |
| CDOCDN080 | 25 | 8 | 88,9 x 3,2 | 109,7 | 150 | 30 | 10 | 2 |
| CDOCDN100 | 25 | 6 | 114,3 x 3,6 | 140,5 | 150 | 36,5 | 7 | 2 |
| CDOCDN125 | 25 | 5 | 139,7 x 3,6 | 165,7 | 150 | 36,5 | 7 | 2 |
| CDOCDN150 | 25 | 5 | 168,3 x 4,0 | 200,5 | 150 | 35 | 6 | 2 |
| CDOCDN200 | 25 | 5 | 219,1 x 4,5 | 251,1 | 150 | 35 | 6 | 2 |
| CDOCDN250 | 25 | 4 | 273,0 x 5,0 | 305,2 | 150 | 35 | 6 | 2 |
| CDOCDN300 | 25 | 4 | 323,9 x 5,6 | 360,9 | 150 | 35 | 5 | 2 |
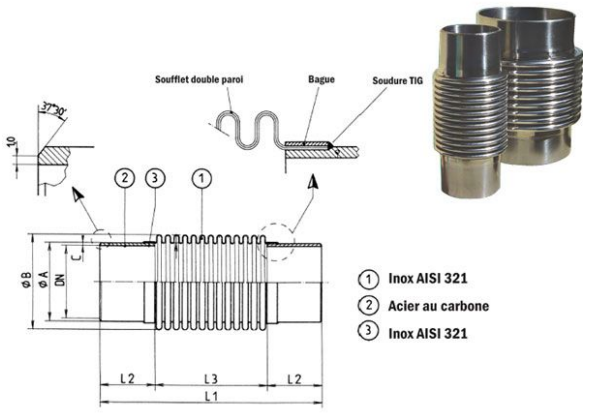
*Pour toute réalisation spéciale : Nous consulter.*